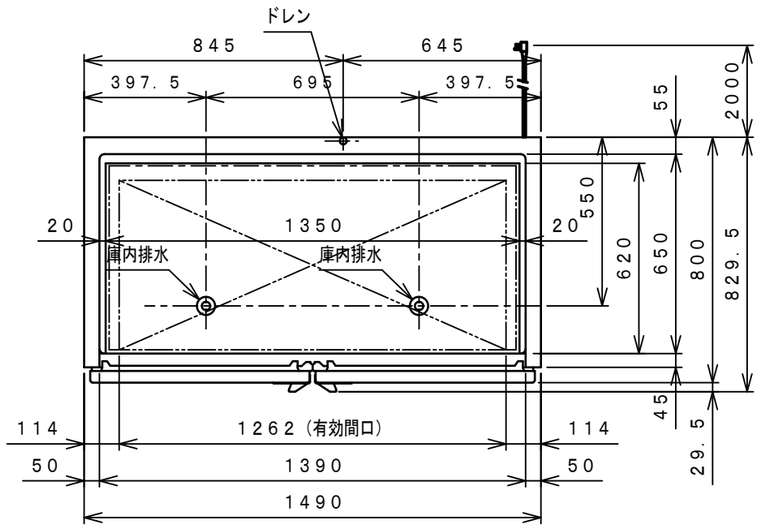

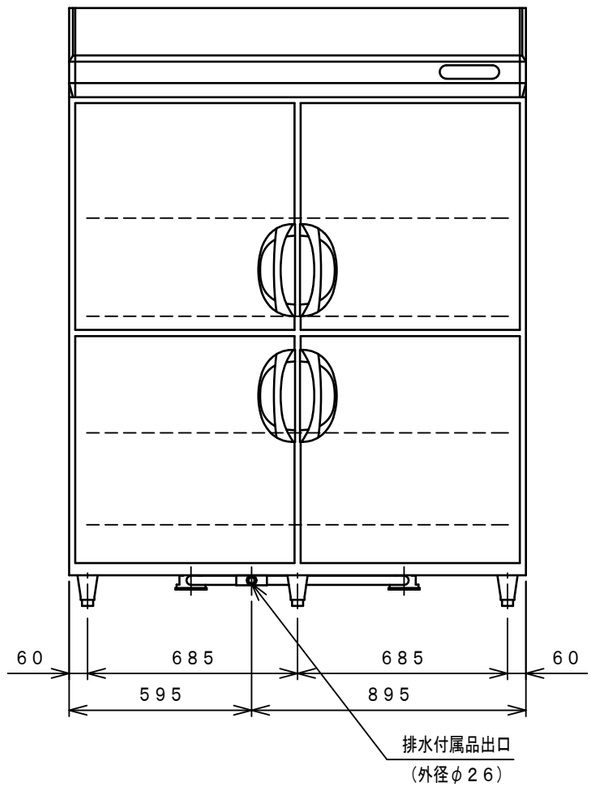

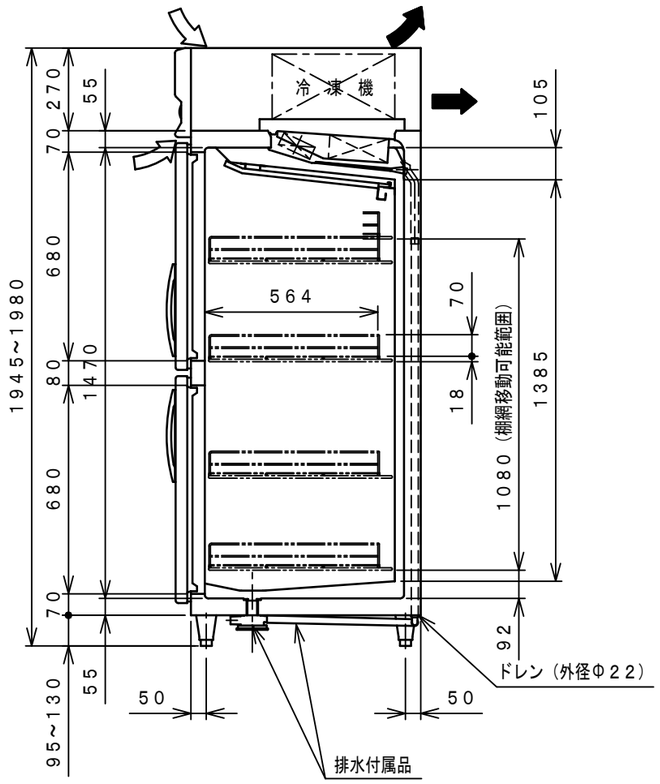

品名		業務用高湿度恒温庫	
機種名		ＵＶＤ－１５０ＷＭ７－Ｆ	
寸法	外形（mm）（幅Ｘ奥行Ｘ高さ）	１４９０×８００×１９５０	
	内形（mm）（幅Ｘ奥行Ｘ高さ）	１３５０×６２０×１４７０	
定格内容積（Ｌ）		１２０６	
製品質量（ｋｇ）		１８０	
材質	外装	正面・側面　ステンレス鋼板 機械室パネル　ステンレス鋼板　クリアコーティング 天・背面・底面　亜鉛鉄板	
	内装	ステンレス鋼板	
	扉	外面　ステンレス鋼板　クリアコーティング 裏面　樹脂成形品　マグネット式４枚	
	断熱材	硬質発泡ポリウレタン	
	自在棚	鋼線樹脂コーティング	
冷却性能（無負荷、周囲温度３０℃）		－５～１５℃（庫内温度）　９０%以上（庫内湿度）	
冷却装置	圧縮機公称出力	４２５Ｗ	
	冷媒制御方法	キャピラリーチューブ	
	凝縮器	フィンチューブ強制空冷式	
	冷却器	壁面冷却自然対流式	
	冷媒	Ｒ４０４Ａ	
	温度制御	マイコン制御　デジタル温度表示	
	霜取方式	マイコン制御　ヒーターデフロスト	
電源	適用ブレーカー容量	単相１００Ｖ　１５Ａ　５０／６０Ｈｚ	
	適用コンセント形式	接地形　２極　１５Ａ　１２５Ｖ	
	許容電圧範囲（Ｖ）	９０～１１０	
電気特性	冷却時（５０／６０Ｈｚ）	運転電流（Ａ）	６．３／５．１
		始動電流（Ａ）	３３．４／２９．１
		消費電力（Ｗ）	５００／４９５
		力　率（%）	７９／９７
	霜取時（５０／６０Ｈｚ）	運転電流（Ａ）	５．８
		消費電力（Ｗ）	５８０
使用周囲温度（℃）		５～３５	
放熱量		１０１０／１２２０Ｗ	
脚・調節範囲		樹脂製、９５～１３０mm	
付属品		棚網４枚、排水配管キット一式	
その他		凝縮器フィルター	

仕様・外観につきましては改良の為予告なく変更することがあります.

⇨ 吸込
➡ 吹出

コンセント形状

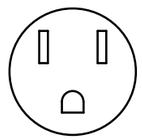

電源コンセントは必ず接地極付を使用すること

殿		整理Ｎｏ.
日付　・　・	1/20	図面番号