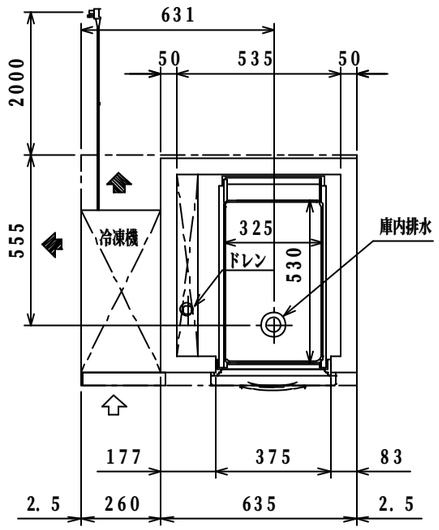

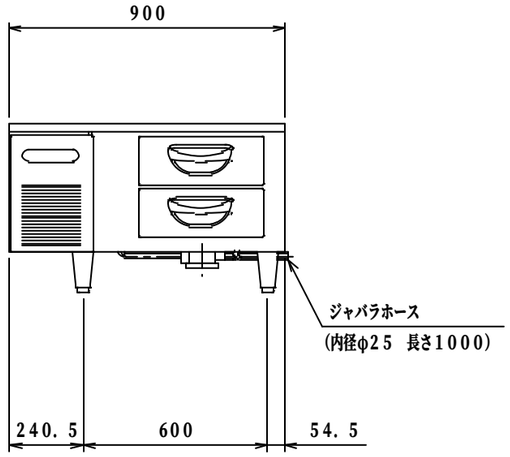

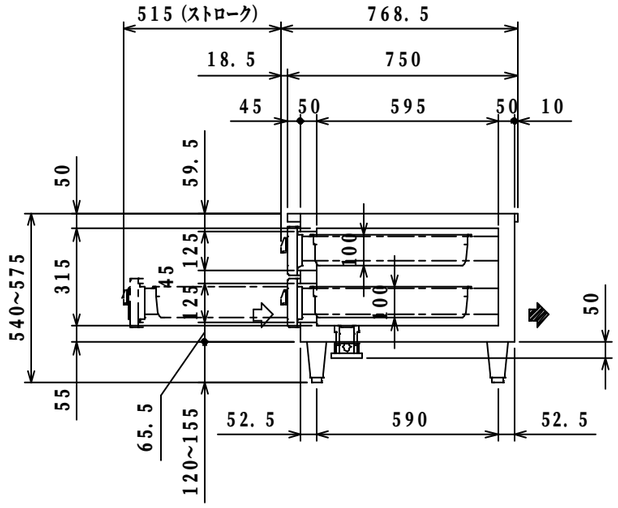

品名		ドロワーテーブル冷蔵庫	
機種名		TBW−30RM2	
寸法	外形（mm）（幅×奥行×高さ）	900×750×550	
	内形（mm）（幅×奥行×高さ）	535×595×315	
有効内容積（L）		75	
製品質量（kg）		85	
材質	外装	正面・側面　ステンレス鋼板 背面・底面　亜鉛鉄板　　天板　ステンレス鋼板 パネル　ステンレス鋼板　クリアコーティング	
	内装	ステンレス鋼板	
	扉	外面　ステンレス鋼板　クリアコーティング	
		裏面　樹脂成形品　マグネット式2枚	
	断熱材	硬質発泡ポリウレタン	
	自在棚	――――――	
冷却性能　周囲温度30℃（無負荷）		−5〜10℃	
冷却装置	圧縮機公称出力	100W	
	冷媒制御方法	キャピラリーチューブ	
	凝縮器	フィンチューブ強制空冷式	
	冷却器	フィンチューブ冷気強制循環式	
	冷媒	R−134a	
	温度制御	マイコン制御　デジタル温度表示	
	霜取方式	マイコン制御ヒーターデフロスト	
電源	適用ブレーカー	単相100V　10A　50／60Hz	
	適用コンセント	2極接地極付き　15A　125V	
	許容電圧範囲（V）	90〜110	
電気特性	冷却時（50／60Hz）	運転電流（A）	1.7／1.5
		始動電流（A）	14／13
		消費電力（W）	140／145
		力　率（%）	82／97
	霜取時（50／60Hz）	運転電流（A）	2.5／2.5
		消費電力（W）	253／253
使用周囲温度（℃）		5〜35	
放熱量　50／60Hz		365／403W	
脚・調節範囲		樹脂製、120〜155mm	
付属品		ホテルパン1／1サイズ2個、排水配管キット一式	
その他		凝縮器フィルター	

仕様・外観につきましては改良の為予告なく変更することがあります。

⇨ 吸込
➡ 吹出

コンセント形状

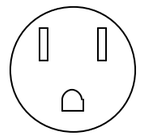

電源コンセントは必ず接地極付を使用すること

殿		整理No.
日付2011・07・01	1／20	図面番号