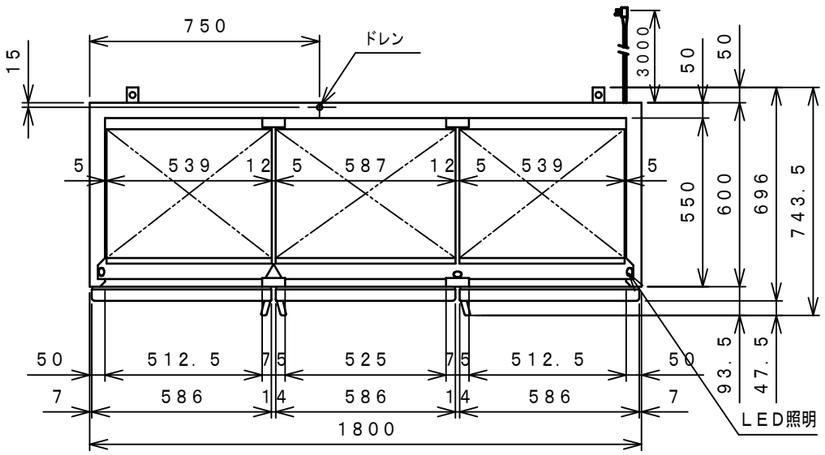

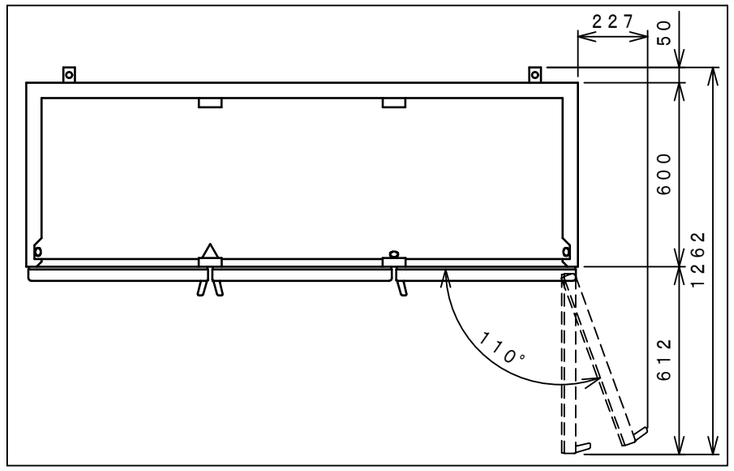

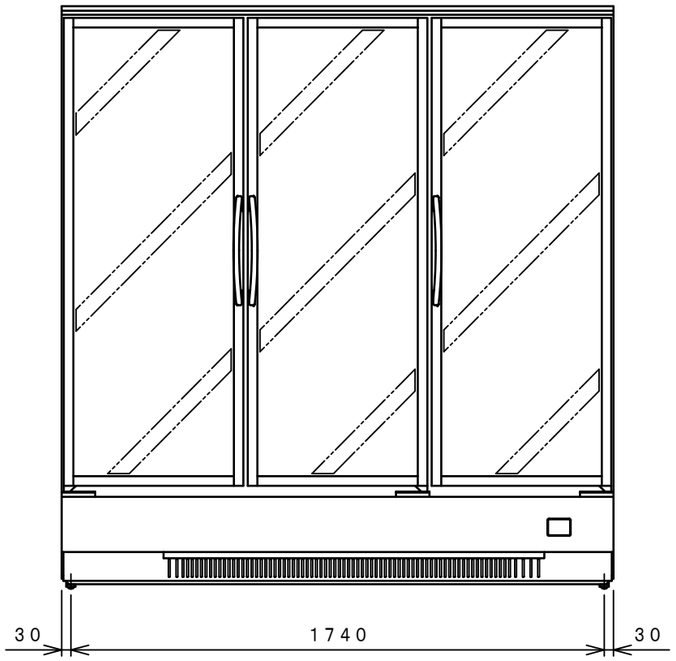

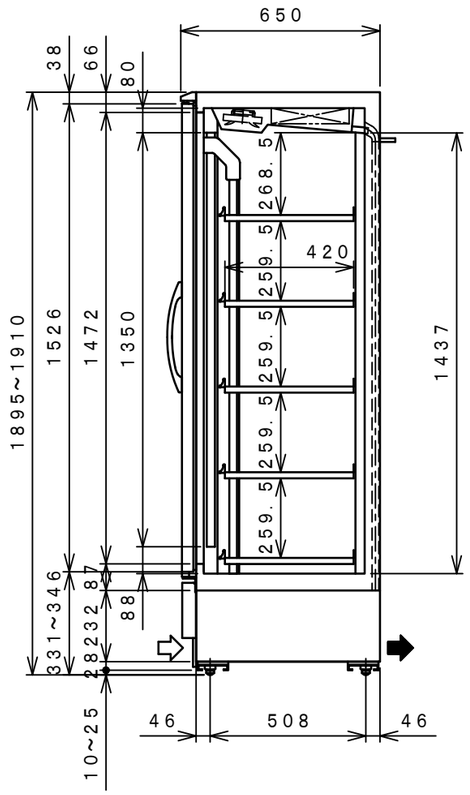

品名		リーチインショーケース（冷凍機内蔵型）	
機種名		MRS－180GWSR	
寸法	外形 (mm)（幅X奥行X高さ）	1800×650×1900	
	内形 (mm)（幅X奥行X高さ）	1700×550×1437	
定格内容積 (L)		1044	
冷却内容積 (L)		1367	
製品質量 (kg)		235	
材質	外装	側面 カラー鋼板 正面 合金化亜鉛鉄板アクリル樹脂焼付塗装、カラー鋼板 天・背面 亜鉛鉄板 化粧パネル 合金化亜鉛鉄板アクリル樹脂焼付塗装	
	内装	カラー鋼板	
	扉	アルミ枠防露ヒーター付 二重ガラス扉 3枚	
	断熱材	硬質発泡ポリウレタン	
	自在棚	棚板 合金化亜鉛鉄板アクリル樹脂焼付塗装	
照明		LED照明×3	
冷却性能（無負荷、周囲温度30℃）		－1～10℃	
冷却装置	圧縮機公称出力	左側 175W 右側 350W	
	冷媒制御方法	キャピラリーチューブ	
	凝縮器	フィンチューブ強制空冷式	
	凝縮器風量	6.5m³／min	
	冷却器	フィンチューブ冷気強制循環式	
	冷媒	左側 R134a 右側 R404A	
	温度制御	マイコン制御 デジタル温度表示	
	霜取方式	マイコン制御 オフサイクルデフロスト	
電源設備	電源（50／60Hz）	単相100V	
	許容電圧範囲	90～110V	
	適用コンセント形式	接地型 2極 15A 125V	
	適用ブレーカー容量	15A	
電気特性	冷却時（50／60Hz）	運転電流（A）	10.8／11.3
		始動電流（A）	21.0／19.0
		消費電力（W）	1035／1080
		力 率（%）	96／96
	霜取時（50／60Hz）	運転電流（A）	5.4
		消費電力（W）	535
年間消費電力量（kwh／年）		2032	
使用周囲温度（℃）		5～35	
放熱量		1510／1550W	
付属品		棚板15枚、アジャストボルト	

●仕様・外観につきましては改良の為予告なく変更することがあります。
●年間消費電力量は、JIS B 8631-2（2011年版）で決められた測定方法と計算方法において得られた値を表示しております。
●消費電力量は、付加機能（オプション）のない標準品により表示しております。付加機能（オプション）を追加した製品は、消費電力量が増加する場合があります。

⇨ 吸込
➡ 吹出

コンセント形状

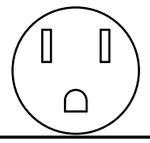

電源コンセントは必ず
接地極付を使用すること

殿		整理No.
日付 ・ ・	1／20	図面番号