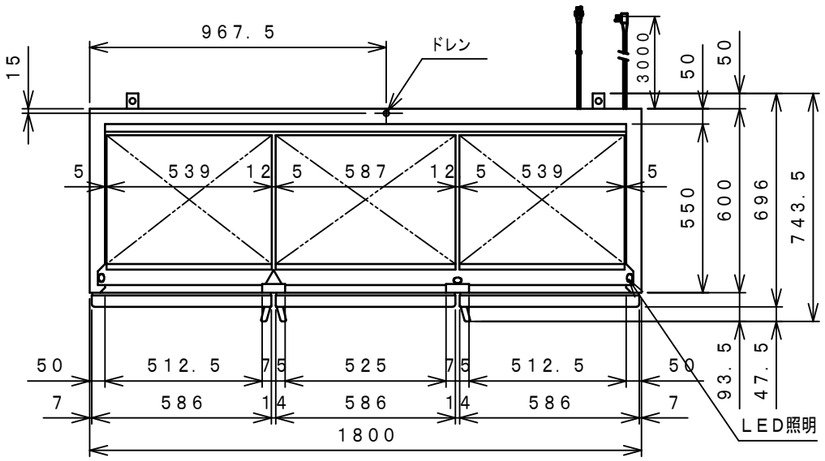

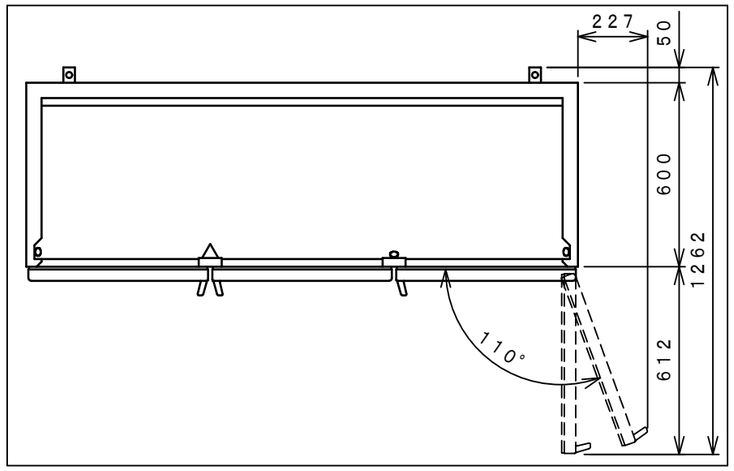

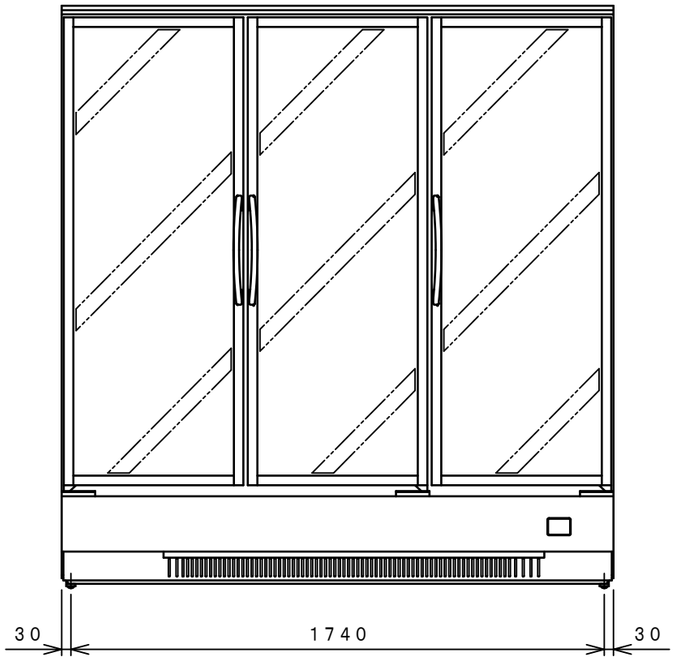

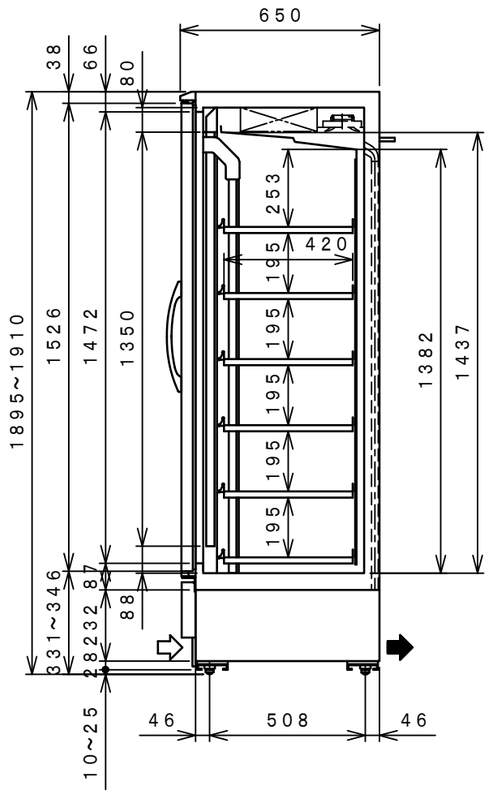

品名		リーチインショーケース（冷凍機内蔵型）
機種名		MRS－180FWTR
寸法	外形 (mm)（幅X奥行X高さ）	1800×650×1900
	内形 (mm)（幅X奥行X高さ）	1700×525×1382
定格内容積 (L)		1001
冷却内容積 (L)		1325
製品質量 (kg)		300
材質	外装	側面 カラー鋼板 正面 合金化亜鉛鉄板アクリル樹脂焼付塗装、カラー鋼板 天・背面 亜鉛鉄板 化粧パネル 合金化亜鉛鉄板アクリル樹脂焼付塗装
	内装	カラー鋼板
	扉	アルミ枠防露ヒーター付 三重ガラス扉 3枚
	断熱材	硬質発泡ポリウレタン
	自在棚	棚板 合金化亜鉛鉄板アクリル樹脂焼付塗装
照明		LED照明×3
冷却性能（無負荷、周囲温度30℃）		－20℃以下
冷却装置	圧縮機公称出力	左側 1100W 右側 450W
	冷媒制御方法	左側 膨張弁 右側 キャピラリーチューブ
	凝縮器	フィンチューブ強制空冷式
	凝縮器風量	22.0m³／min
	冷却器	フィンチューブ冷気強制循環式
	冷媒	R404A
	温度制御	マイコン制御 デジタル温度表示
	霜取方式	マイコン制御 ヒーターデフロスト

電源設備	電源（50／60Hz）		単相100V	三相200V
	許容電圧範囲		90～110V	180～220V
	適用コンセント形式		2極 15A125V	接地形3極 20A250V
	適用ブレーカー容量		10A	15A
電気特性	冷却時（50／60Hz）	運転電流（A）	7.2／7.1	4.9／4.5
		始動電流（A）	――――	12.4／15.4
		消費電力（W）	700／700	1370／1345
		力 率（%）	97／99	81／86
	霜取時（50／60Hz）	運転電流（A）	8.4	6.8
		消費電力（W）	838	1350

年間消費電力量（kwh／年）	9575
使用周囲温度（℃）	5～35
放熱量	2727／3075W
付属品	棚板18枚、アジャストボルト

●仕様・外観につきましては改良の為予告なく変更することがあります.
●年間消費電力量は、JIS B 8631-2（2011年版）で決められた測定方法と計算方法において得られた値を表示しております。
●消費電力量は、付加機能（オプション）のない標準品により表示しております。付加機能（オプション）を追加した製品は、消費電力量が増加する場合があります。

⇨ 吸込
➡ 吹出

コンセント形状

単相100V　三相200V

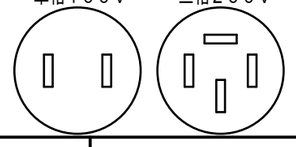

殿		整理No.
日付 ・ ・	1／20	図面番号